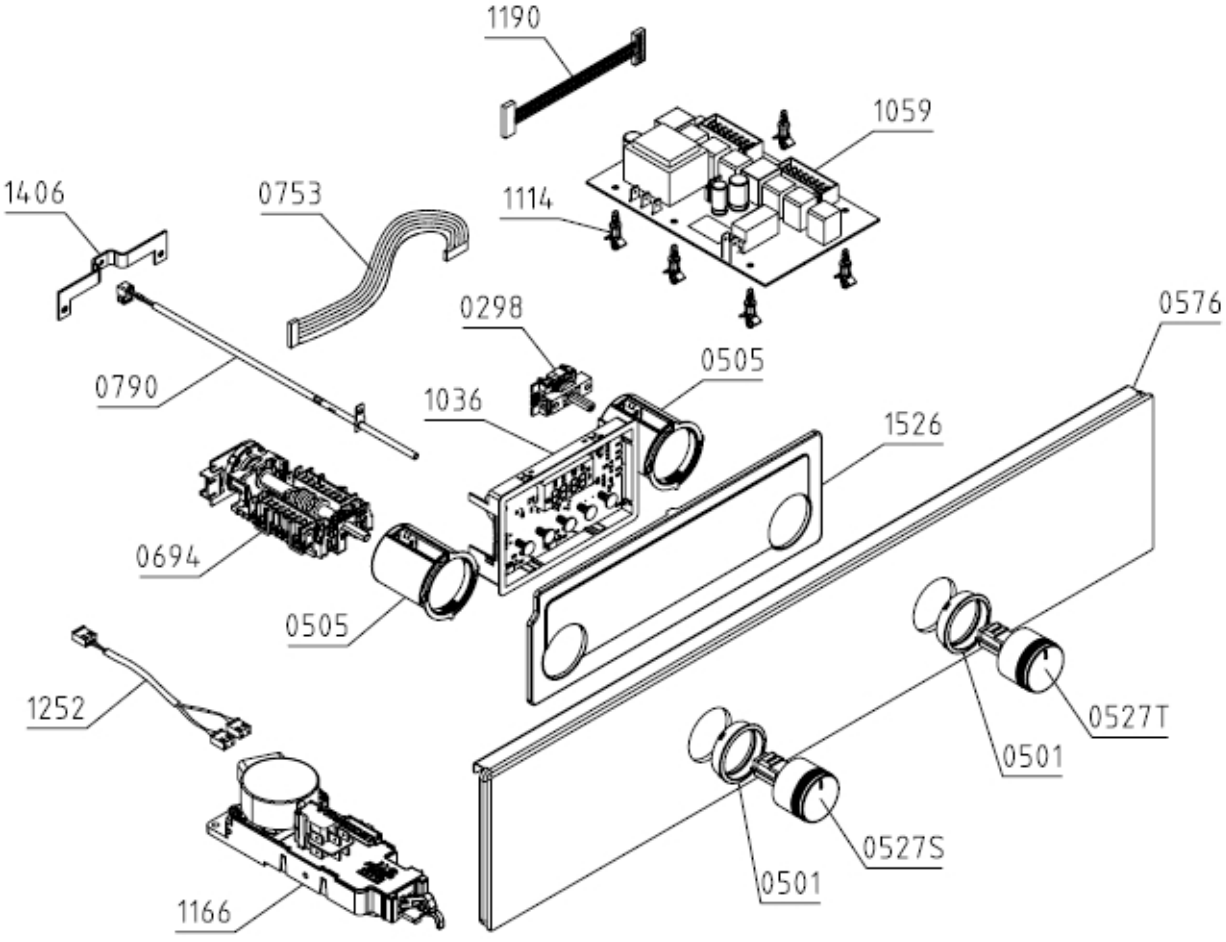
1190
1059
1406
0753
1114
0298
0576
0790
0505
1036
1526
0694
0505
1252
0527T
0501
0527S
0501
1166

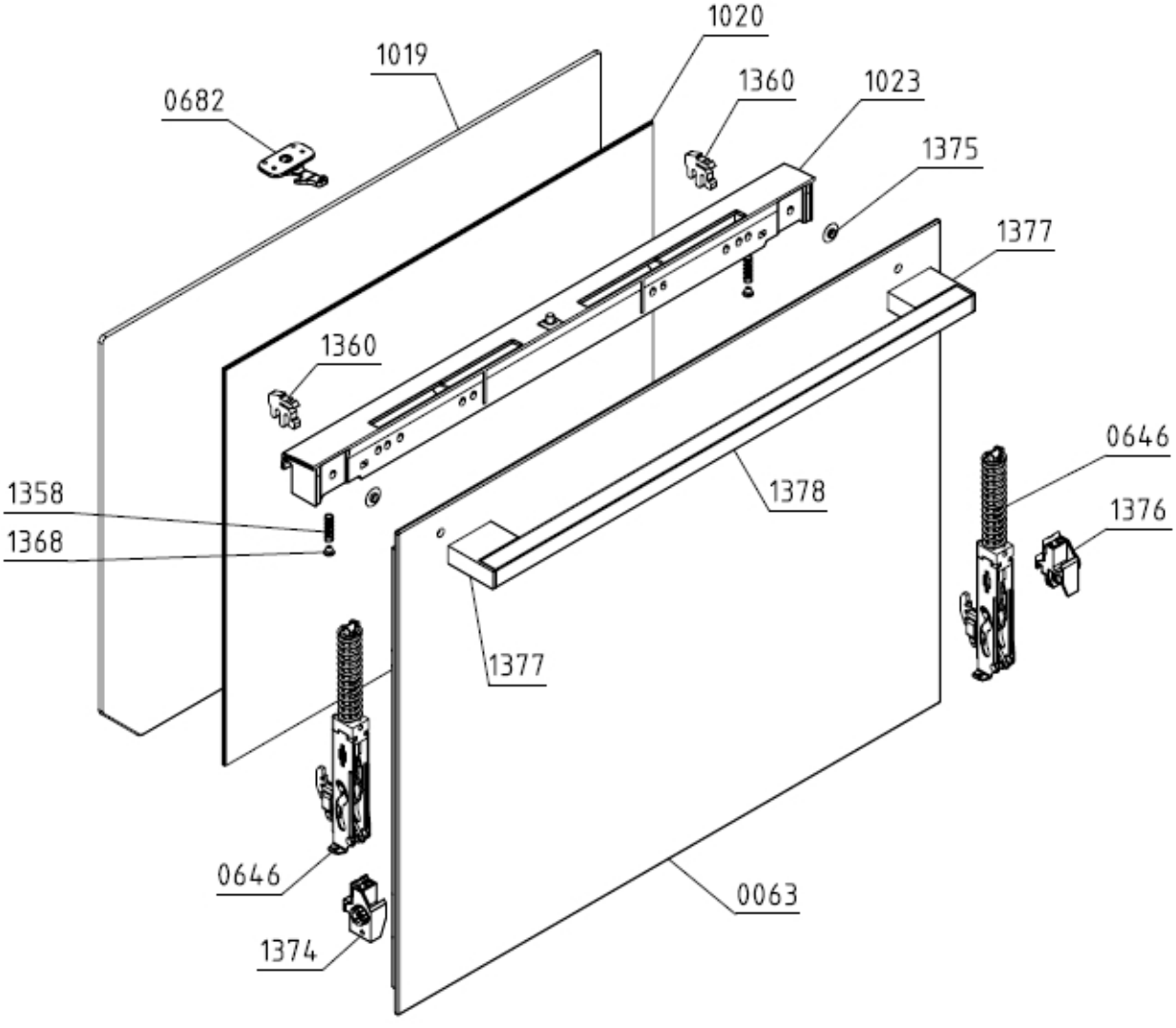
1020
1019
1360
1023
0682
1375
1377
1360
0646
1358
1378
1376
1368
1377
0646
0063
1374

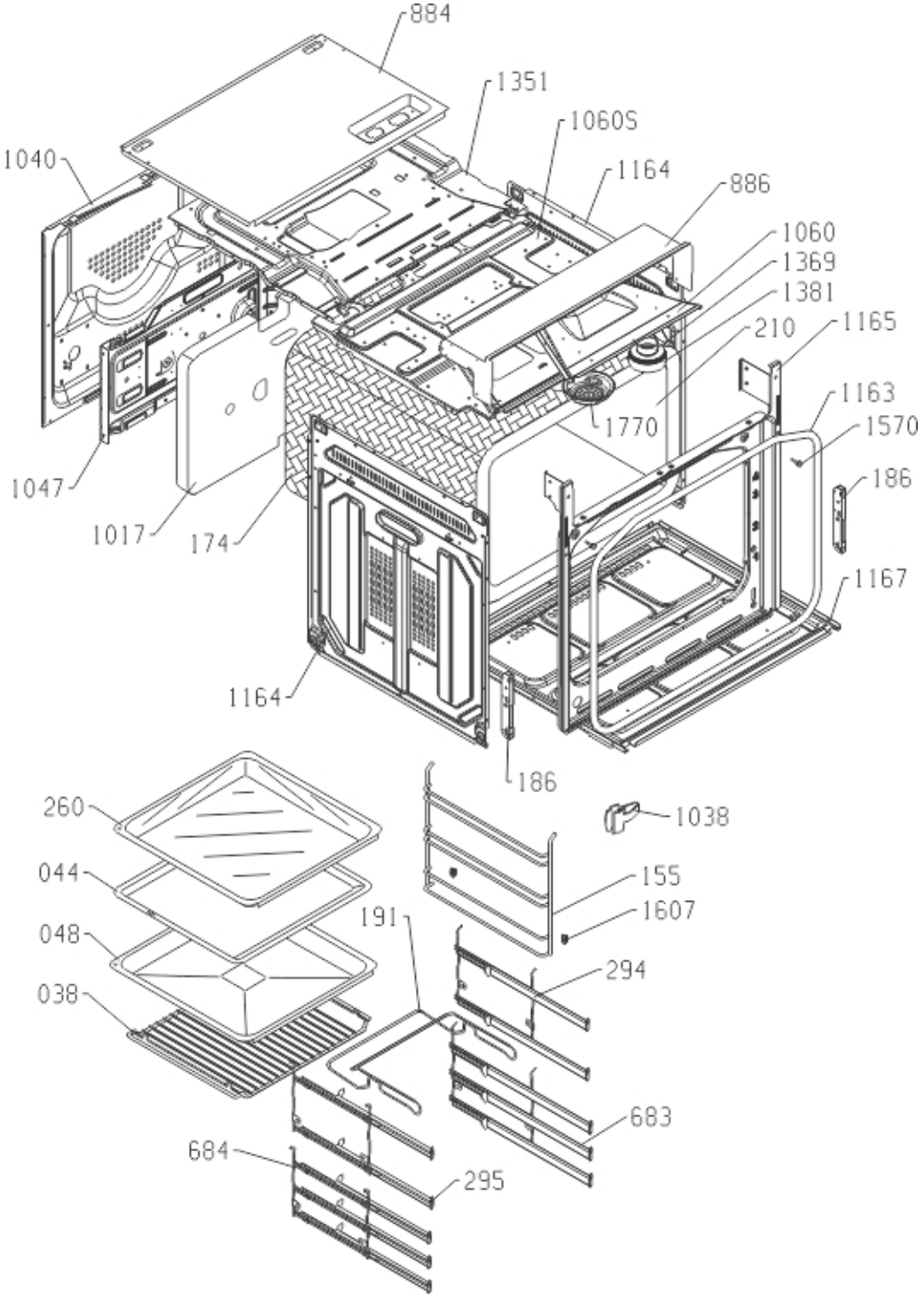
884
1351
1060S
1040
1164
886
1060
1369
1381
210
1165
1163
1570
1770
186
1047
1017
174
1167
1164
186
260
1038
044
155
1607
191
048
294
038
683
684
295

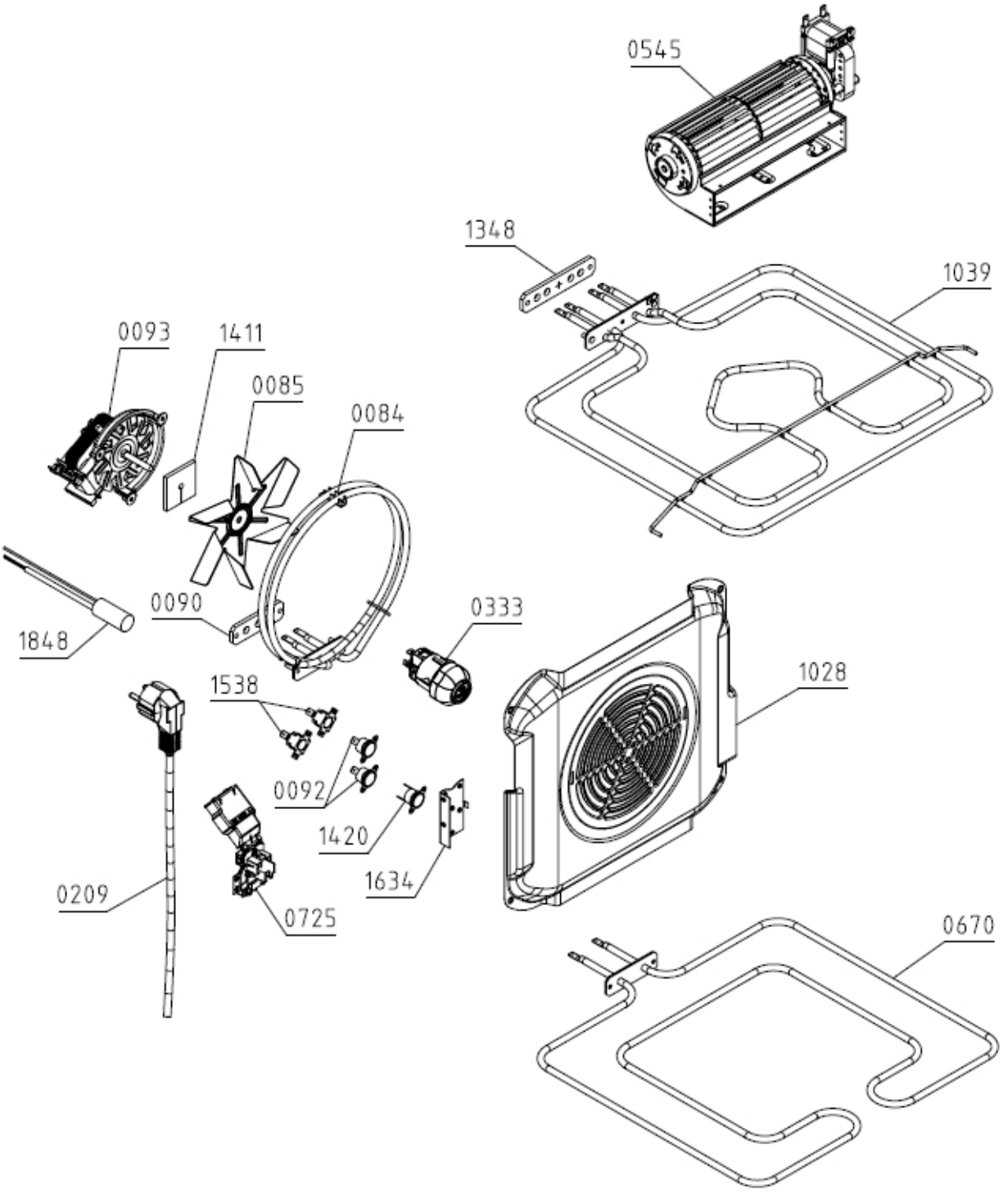
0545
1348
1039
0093
1411
0085
0084
0090
1848
0333
1538
1028
0092
1420
1634
0209
0725
0670